2009年度　第85回　日本学生選手権水泳競技大会【水球競技】トーナメント表

男子

8分×4p

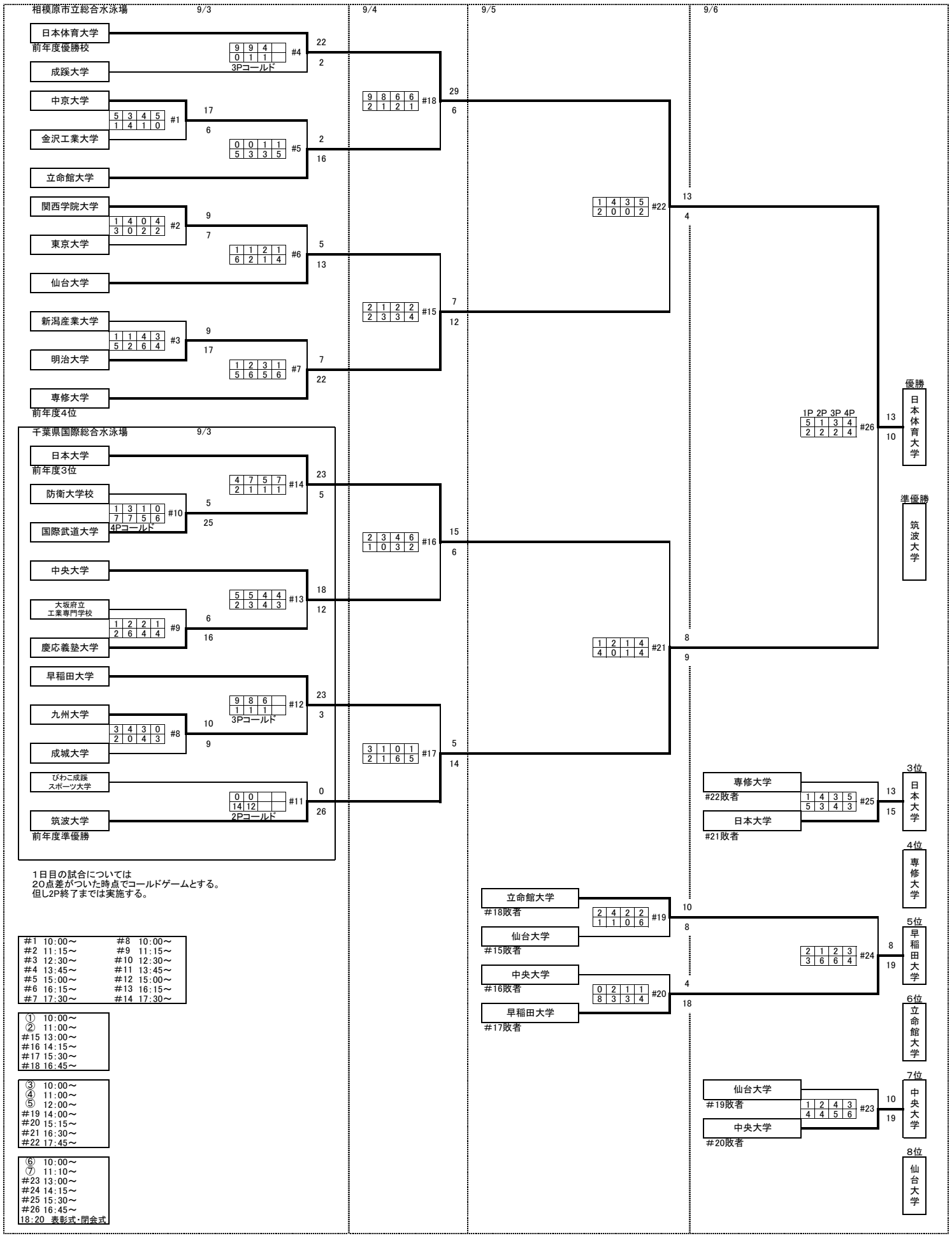

1日目の試合については
20点差がついた時点でコールドゲームとする。
但し2P終了までは実施する。

#1	10:00～	#8	10:00～
#2	11:15～	#9	11:15～
#3	12:30～	#10	12:30～
#4	13:45～	#11	13:45～
#5	15:00～	#12	15:00～
#6	16:15～	#13	16:15～
#7	17:30～	#14	17:30～

① 10:00～
② 11:00～
#15 13:00～
#16 14:15～
#17 15:30～
#18 16:45～

③ 10:00～
④ 11:00～
⑤ 12:00～
#19 14:00～
#20 15:15～
#21 16:30～
#22 17:45～

⑥ 10:00～
⑦ 11:10～
#23 13:00～
#24 14:15～
#25 15:30～
#26 16:45～
18:20 表彰式・閉会式

女子

7分×4p
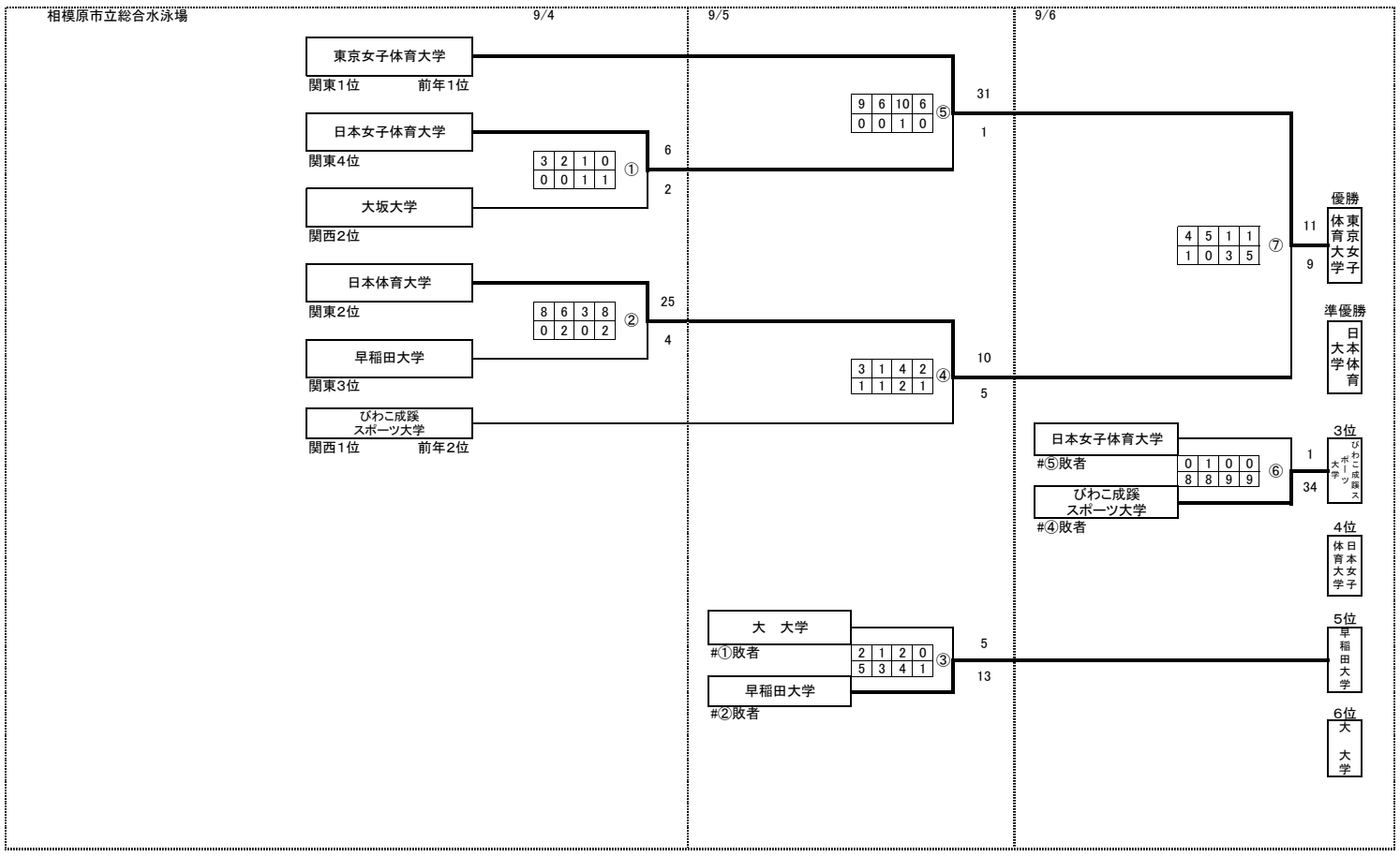
ン トーナメント表